GARRA DE SIMPLES AÇÃO COM BASE FIXA E MORDENTE SIMPLES

PMG-36-BCA

	Modelo		Tamanho		Base / Mordente		Sensoriamento		Série		Conexão Lateral
GARRA :	**PMG**	-	**36**	-	**BCA**	-	**XX**	/	**XX**	-	**L**

Reparo : RMG-36-SA/02
Reparo : RMG-36-SD/02

·Abertura Mordente Inferior: Base Fixa (0°)
·Abertura Mordente Superior: 60°
·Tipo de Mordente: Simples

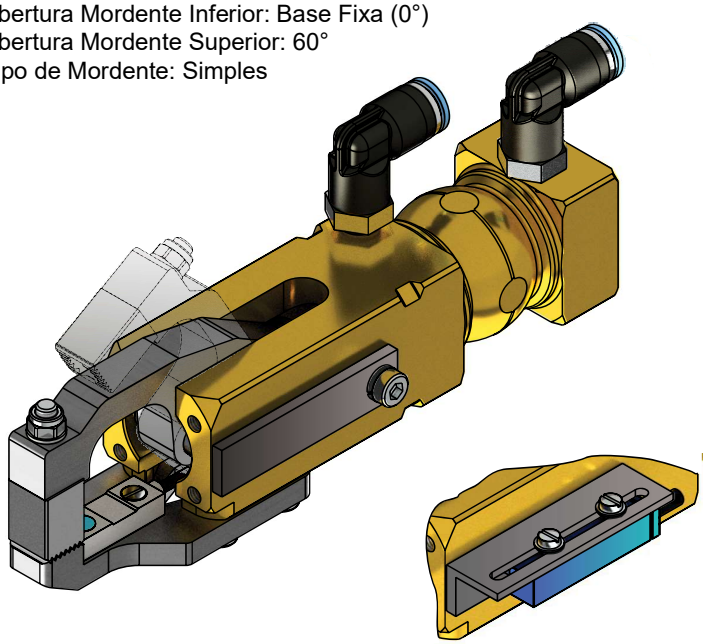

Modelo: PMG-36-BCA-SI
Com sensor indutivo

Modelo: PMG-36-BCA-DI
Com sensor de duplo Blank
e sensor indutivo

RMG-36-SA/02 - Reparo	RMG-36-SD/02 - Reparo
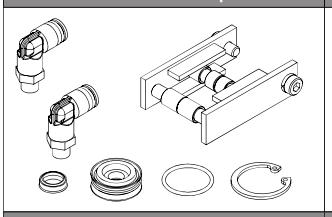	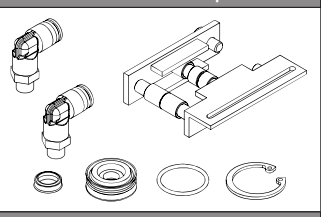
MMG-0051-BCA - Braço Superior	**MMG-0050-BCA-00 - Base**
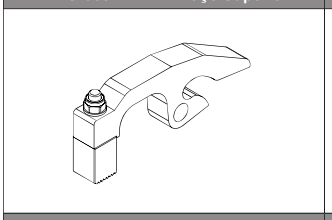	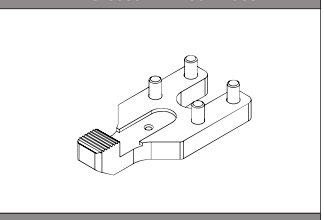
MMG-0031-01 - Sensor indutivo	**MMG-0031-03 - Sensor duplo blank**
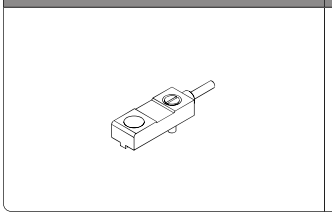	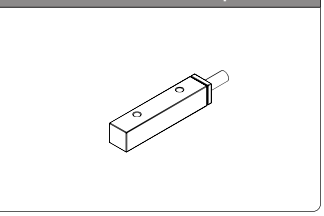

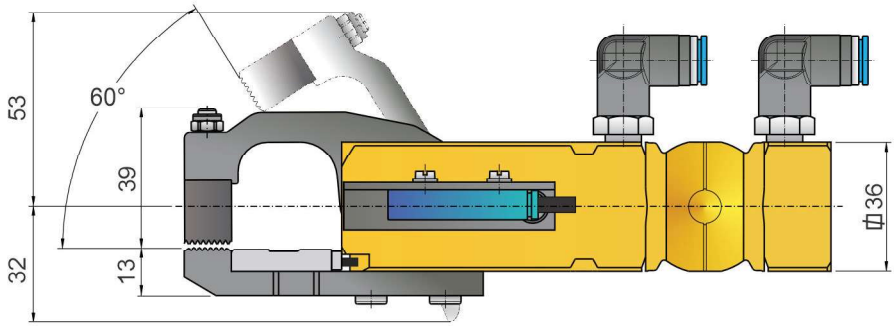

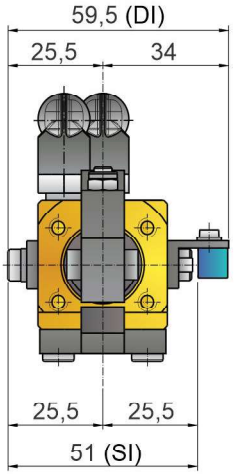

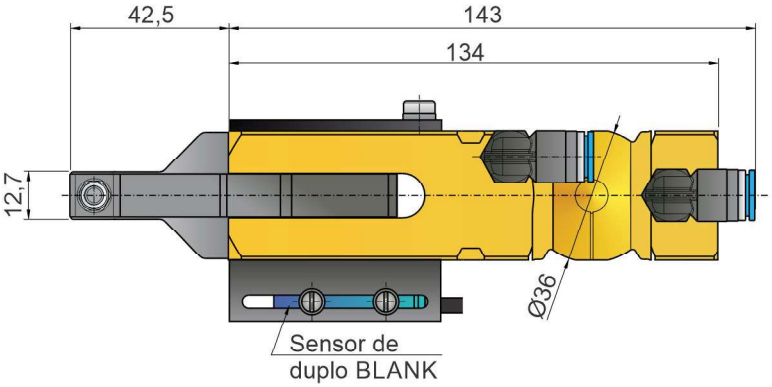

A PRODTY é detentora de patentes nacionais e internacionais, que cobrem características de seus produtos.